smart&easy
CONTROL MODULE

DE Bedienungsanleitung – Seite 2

FR Mode d'emploi – page 12

EN Instructions for use – page 22

ES Instrucciones de uso – página 32

IT Istruzioni per l'uso – Pagina 42

BAYROL TECHNIK

1 Introduction

Félicitations pour l'achat de votre **Smart&Easy Control Module.** Avec ce module, en combinaison avec votre Automatic, vous pouvez contrôler n'importe quelle fonction de votre piscine. Les fonctions connectées peuvent être contrôlées soit directement via votre Automatic, soit de manière pratique via l'app Automatic.

⚠ **N'oubliez pas de lire la section «Consignes de sécurité» !**

IMPORTANT : L'installation du **Smart&Easy Control Module** doit être effectuée **par des professionnels agréés et formés (électriciens).**

- Veuillez lire attentivement ces instructions et vous assurer que toutes les pièces nécessaires à l'installation ainsi que tous les outils nécessaires sont à portée de main.
- Le non-respect de ces instructions peut entraîner des risques pour la santé, le matériel et l'installation !
- Pour l'installation, il n'est pas nécessaire d'ouvrir le boîtier de l'Automatic auquel le module est jumelé.
- Veillez à respecter toutes les mises en garde générales et particulières lors de la manipulation d'appareils électroniques.
- Respectez également toutes les règles de sécurité généralement applicables. Portez des vêtements de protection si nécessaire.

2 Contenu

1. **Smart&Easy Control Module**
2. Antenne
3. Manuel d'installation (ce document)

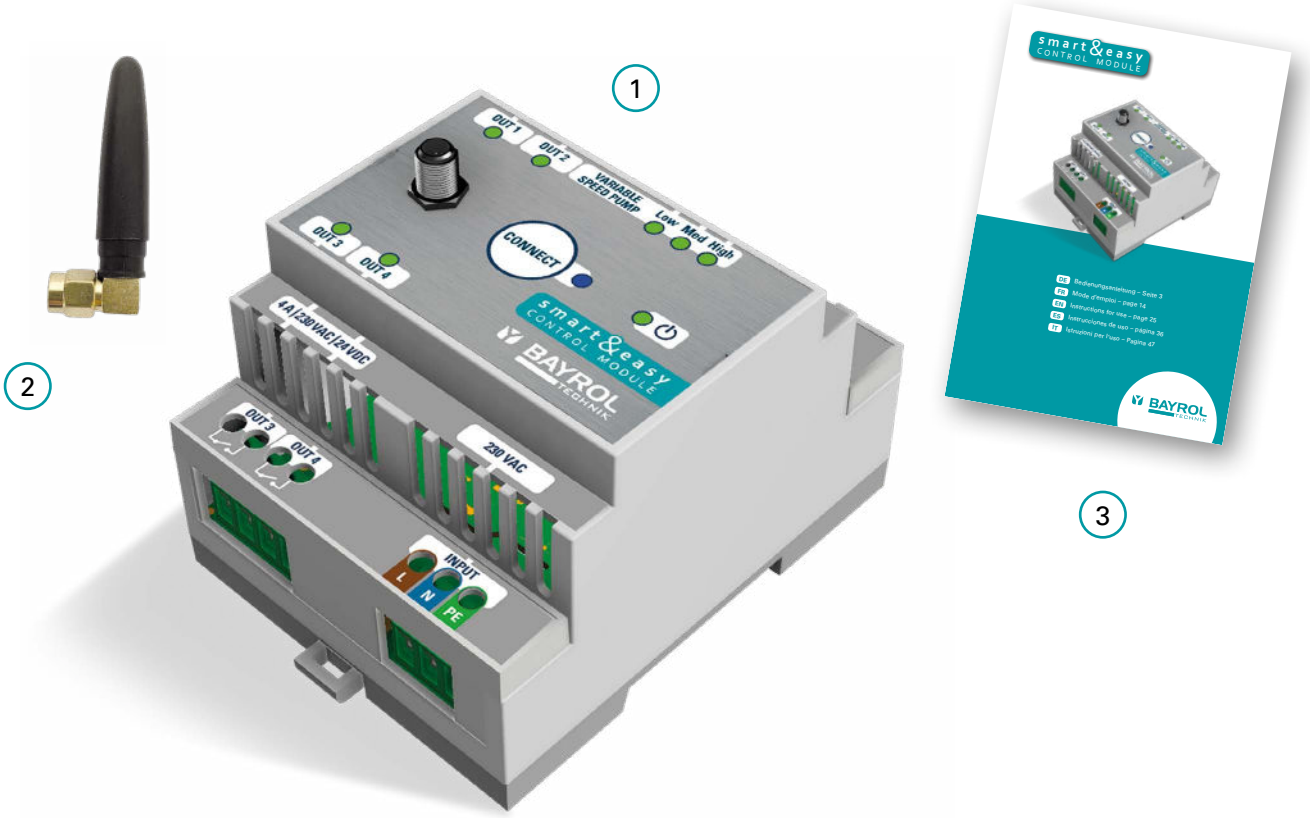

3 Connexions & Spécifications

Le tableau suivant décrit les borniers et leurs spécifications techniques :

Repère	Désignation	Propriétés
1, 2, 3, 4	Sorties relais : OUT 1 – 4	4 x NO, sorties relais libre de potentiel **4 A / 230 V AC / 24 V DC**
5	Sorties pour pompe à vitesse variable	4 x sorties digitales : – 3 x NO: Eco, Normal, High – 1 x NO/NC: Stop/Run **150 mW / 35 V DC / 50 mA**
6	Alimentation électrique	**230 – 240 VAC** (L, N, PE) 50 – 60 Hz
7	Connecteur d'antenne	WIFI, 2.4 GHz Appairage uniquement avec Automatic. Connecteur à vis
8	LED bleue	Établissement d'une connexion / appairage avec Automatic – Clignotement rapide = mode connexion en cours – Allumé en permanence = connexion établie – Clignotement lent = tentative de reconnexion
9	LED verte (ON/OFF)	LED allumée = **Smart&Easy Control Module** sous tension.
10	Consommation électrique	max. 5 W
11	Dimensions incl. antenne	70 x 90 x 80 mm

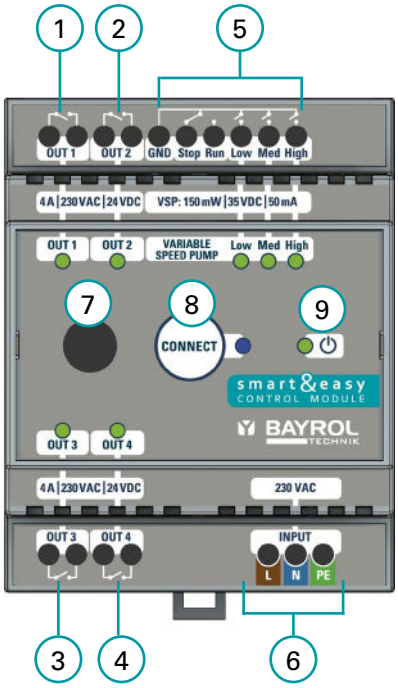

Important:
Il est important de noter que l'appareil est alimenté par une tension de 230 VAC. Des relais libres de potentiel sont utilisés pour les sorties OUT 1 – 4. Ces relais n'alimentent pas les appareils raccordés en 230 VAC. Une alimentation externe, protégée par les fusibles spécifiques aux appareils raccordés, est nécessaire pour ces derniers.

L'état de fonctionnement est affiché par les LEDs ● d'état vertes situées sur la façade du **Smart&Easy Control Module.**
LED verte allumée = actif

4 Installation

– L'installation du **Smart&Easy Control Module** doit être effectuée par des professionnels agréés et formés à cet effet (électriciens).

Avertissement : Danger de mort

– Montage sur rail DIN (rail DIN selon EN 50022)
– Assurer une bonne accessibilité et une bonne visibilité
– Protection contre l'eau et la poussière (armoire de commande)
– Veillez à ce que l'intensité du signal soit suffisante pour l'Automatic ! L'état du signal est affiché pendant le processus de connexion !
– L'installation électrique doit être protégée par un dispositif de protection contre les courants résiduels (DDR) ≤ 30 mA, conformément à la réglementation locale.

5 Raccordement électrique de fonctions supplémentaires

Les instructions d'installation suivantes donnent un aperçu des différentes possibilités de connexion. Différents exemples illustrent la manière dont le **Smart&Easy Control Module** est connecté aux différents équipements.

Important:
Lors de l'installation électrique, il convient de s'assurer que toutes les règles de sécurité sont respectées et que toutes les spécifications de connexion spécifiques aux composants sont observées ! Pour ce faire, lisez attentivement les instructions d'utilisation des appareils à raccorder et comparez-les avec les spécifications techniques du **Smart&Easy Control Module.**

5.1 Pompe de filtration à vitesse fixe (ON/OFF)

Le raccordement d'une pompe de filtration **à vitesse fixe** peut être effectué selon le schéma de câblage suivant. L'utilisation d'un contacteur et d'un disjoncteur moteur appropriés est obligatoire.

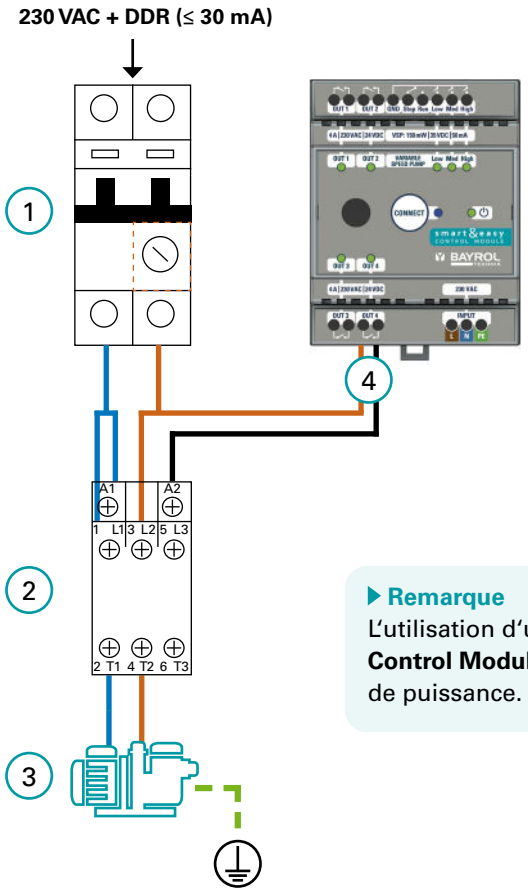

1. Disjoncteur moteur
2. Contacteur
3. Pompe de filtration
4. Connexion possible sur OUT1–4

▶ Remarque
L'utilisation d'un contacteur permet de protéger le **Smart&Easy Control Module** en séparant le circuit de commande et le circuit de puissance.

5.2 Pompe de filtration à variation de vitesse (VSP)

Schéma général de connexion à titre d'illustration :

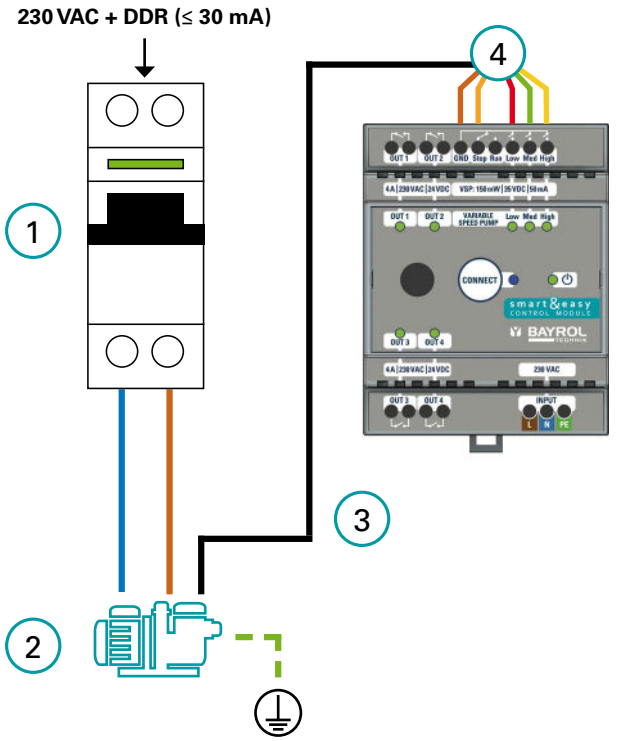

1. Disjoncteur
2. Pompe de filtration à vitesse variable
3. Câble de commande de la pompe de filtration
4. Sorties numériques pour le contrôle de la VSP

Une pompe à vitesse variable est controlée via **les sorties numériques exclusivement** prévues à cet effet :

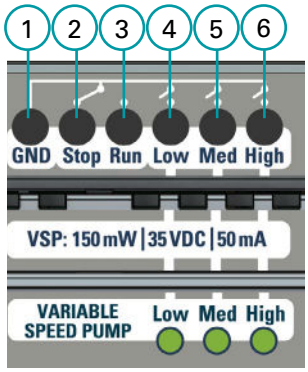

Sorties numériques : 150 mW / 35 V DC / 50 mA

Le **Smart&Easy Control Module** ne peut commuter que sur GND ou sur tensions négatives. Les tensions positives (par exemple +12 V) ne peuvent pas être commutées !

Attention: Les sorties ne doivent pas entrer en contact avec 230 V ! L'alimentation électrique de la pompe doit être fournie séparément.

No.	Nom	Description
1	GND	Connexion à la terre → Déjà connectée en interne aux autres bornes (aucun pont n'est nécessaire)
2 / 3	Stop (NC) / Run (NO)	Stop = fermé / Run = ouvert
4	Low	Vitesse lente
5	Med	Vitesse normale
6	High	Vitesse haute

Selon le modèle/fabricant de pompe utilisé, il existe différents scénarios de connexion aux sorties numériques. Les modèles les plus courants sont couverts ici et décrits ci-dessous.

Important:

1) Les pompes à vitesse variable d'autres fabricants peuvent être contrôlées à condition que leur logique de connexion corresponde à celle d'une des pompes décrites ci-dessous.
   Dans tous les cas, consultez toujours le mode d'emploi du fabricant de la pompe et assurez-vous d'avoir lu et compris toutes les instructions de connexion ainsi que toutes les consignes de sécurité.
2) Avant de connecter le câble d'entrée numérique au **Smart&Easy Control Module,** mettez l'ensemble du système électrique hors tension.
3) Les sorties numériques sont des contacts **secs** qui ne doivent jamais être associés à la phase, au neutre ou à la terre de l'alimentation électrique de l'armoire de filtration, sous peine d'endommager la pompe. Si vous n'avez pas besoin d'un des fils du câble pour les sorties numériques externes, isolez-le électriquement.

5.2.1 Speck Badu ECO

S'applique aux pompes Speck BADU ECO (Touch, Touch-pro, Flow et 90 Eco VS)

Tableau de connexion		
Désignation	**Couleur du câble**	**Connexion Smart&Easy Control Module**
n 1	Marron	Low
n 2	Vert	Med
n 3	Blanc	High
Stop	Rouge	Stop
GND/common	Noir	GND

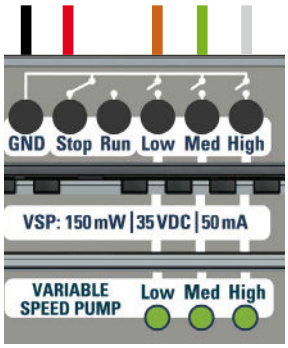

5.2.2 Hayward VSTD

Tableau de connexion		
Désignation	**Couleur du câble**	**Connexion Smart&Easy Control Module**
DI1 (speed) V1)	Marron	Low
DI2 (speed) V2)	Vert	Med
DI3 (speed V3)	Blanc	High
DI4 (Run/Stop)	Rouge	Run
C (All)	Noir	GND

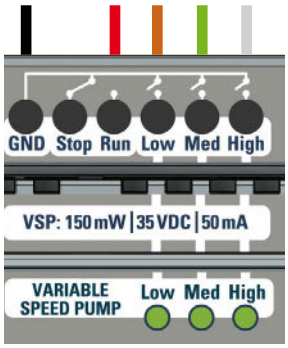

5.2.3 Zodiac FloPro

Tableau de connexion		
Désignation bornier J3	**Couleur du câble**	**Connexion Smart&Easy Control Module**
INPUT 1	Rouge	Low
INPUT 2	Vert	Mid
INPUT 3	Jaune	High
INPUT 4	–	–
COMMON (5)	Marron	GND

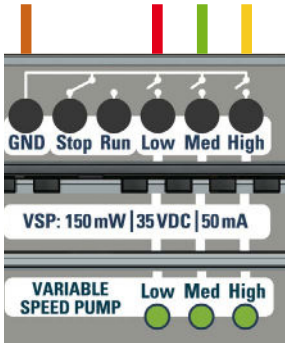

5.2.4 Pentair Dura I VS2 & Ultraflow VS2

Tableau de connexion		
Désignation	**Couleur du câble**	**Anschluss Smart&Easy Control Modul**
Sortie +5V pour les entrées numériques	Rouge	Run
Commun	Noir	–
Entrée numérique vitesse 1	Blanc	High
Entrée numérique vitesse 2	Bleu	Low
Entrée numérique vitesse 3	Orange	Med
Entrée numérique pour nettoyage rapide	Marron	–
RS-485A	Vert	–
RS-485A	Jaune	-

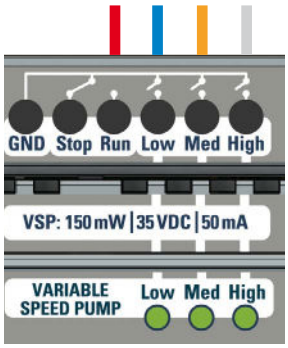

▶ Remarque
Le code couleur de tous les câbles est spécifié par le fabricant de la pompe. Veillez à ce que l'affectation des couleurs indiquée ici corresponde à celle de la fiche technique de la pompe !

5.3 Chauffage de la piscine

Les variantes de connexion suivantes sont prises en charge par le **Smart&Easy Control Module.** Pour choisir le bon type de câblage, veuillez consulter les instructions de votre système de chauffage.

A) Commande directe du système de chauffage
Commande directement le chauffage. Selon le modèle, il existe une entrée séparée (bornier) dédiée à la commande à distance de la pompe à chaleur, où le câble de commande du **Smart&Easy Control Module** peut être connecté.

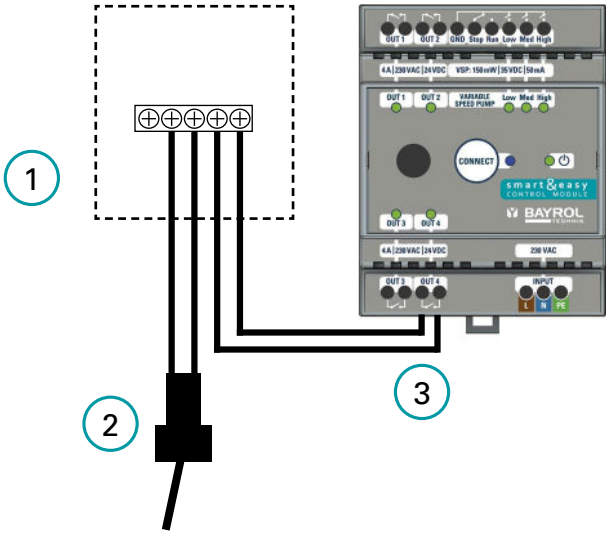

1. Pompe à chaleur / système de chauffage
2. Détecteur de débit du système de chauffage
3. Connexion vers OUT 1–4

B) Commande par l'entrée du détecteur de débit
Dans ce cas, la sortie du **Smart&Easy Control Module** est connectée en série avec le détecteur de débit, voir le schéma de connexion.

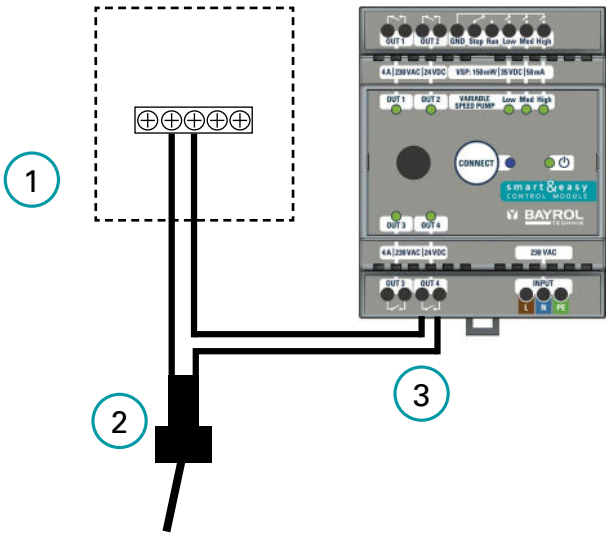

1. Pompe à chaleur / système de chauffage
2. Détecteur de débit du système de chauffage
3. Connexion vers OUT 1–4

▶ Remarque
Attention : De nombreuses pompes à chaleur sont équipées d'un bornier dédié qui permet à la pompe de filtration d'être contrôlée par la pompe à chaleur. Ce bornier est généralement situé à côté du bornier d'alimentation de la pompe à chaleur. Le **Smart&Easy Control Module** ne doit pas être connecté à ce bornier.

5.4 Eclairage de la piscine

Lors de l'utilisation d'un éclairage de piscine de 12 V, un transformateur est nécessaire, qui peut être raccordé conformément au schéma suivant.

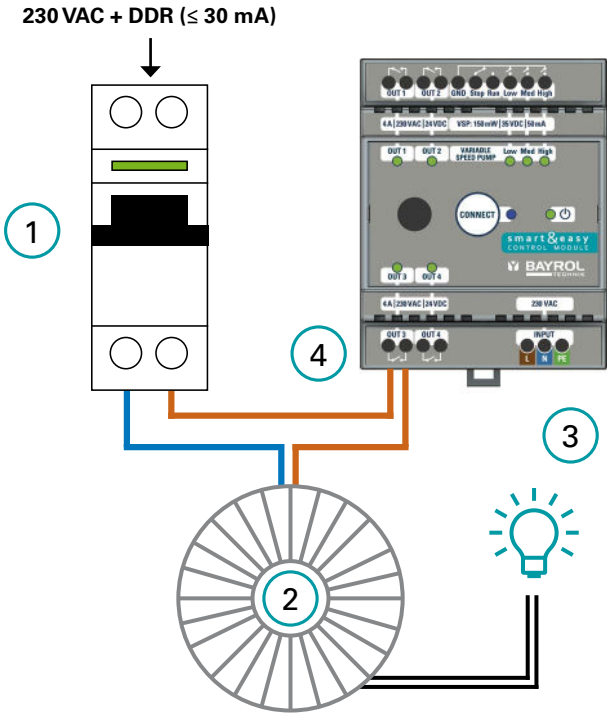

1. Disjoncteur
2. Transformateur d'éclairage piscine
3. Eclairage piscine
4. OUT 1 – 4

Remarque

- Le transformateur doit être dimensionné en fonction de l'éclairage de la piscine à raccorder.
- Une commande en 230 VAC, par exemple pour l'éclairage d'ambiance, est illustrée au point 5.5.

5.5. Autres équipements

En plus des installations déjà mentionnées, vous avez la possibilité d'utiliser le **Smart&Easy Control Module** pour commuter d'autres appareils fonctionnant en 230 V, comme l'éclairage extérieur. Cette fonction est appelée fonction de commutation universelle et est généralement connectée comme suit :

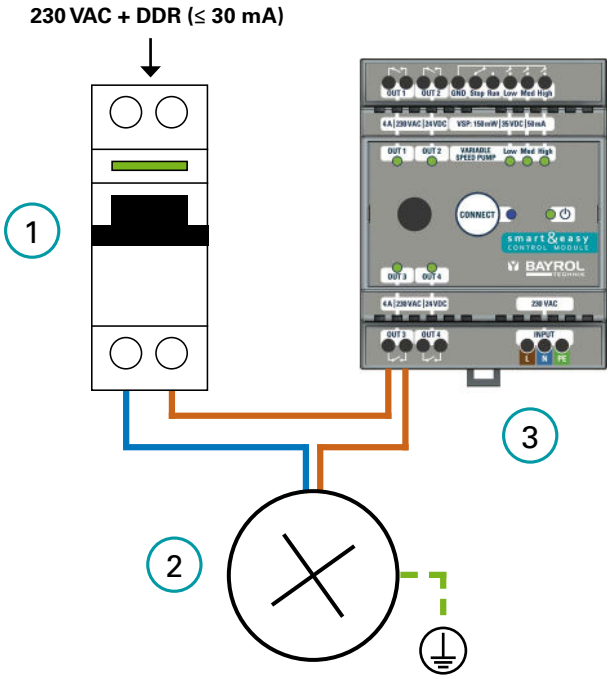

1. Disjoncteur
2. Equipement à commander
3. OUT 1 – 4

Remarque

Pour la commutation d'appareils électriques de fortes puissances, telles que des pompes, un contacteur de puissance doit être utilisé pour séparer les circuits de commande et les circuits de puissance. (analogue au point 5.1. Pompe de filtration à vitesse fixe)

6 Mise en service et appairage avec l'Automatic

1) Assurez-vous que votre Automatic dispose du logiciel le plus récent. La mise à jour s'effectue via une clé USB (voir le mode d'emploi de votre Automatic). La dernière version est disponible sur notre page d'assistance Bayrol Technik : **https://www.bayrol.fr/bayrol-technik-support**

2) Dès que l'icône du **Smart&Easy Control Module** apparaît dans la barre de menu de votre Automatic, le **Smart&Easy Control Module** peut être connecté.
   - Cliquez sur l'icône.
   - Sélectionnez «Connecter **Smart&Easy Control Module** ou Box» et suivez les instructions pas à pas.

Il se peut que votre Automatic demande une autre mise à jour logicielle après avoir connecté le **Smart&Easy Control Module.** Cela peut être nécessaire pour mettre à jour également le **Smart&Easy Control Module** connecté.
Pour accéder au menu «Fonctions», touchez l'icône de commutation de l'écran d'accueil dans le coin supérieur gauche.

3) **Note:** Les statuts suivants sont indiqués par des icônes différentes :

→ Aucun **Smart&Easy Control Module** n'est encore connecté à Automatic.

→ Une connexion existante avec un **Smart&Easy Control Module** a été interrompue. Toutes les fonctions du **Smart&Easy Control Module** seront désactivées par mesure de sécurité.

→ La connexion au **Smart&Easy Control Module** est active.

7 Service

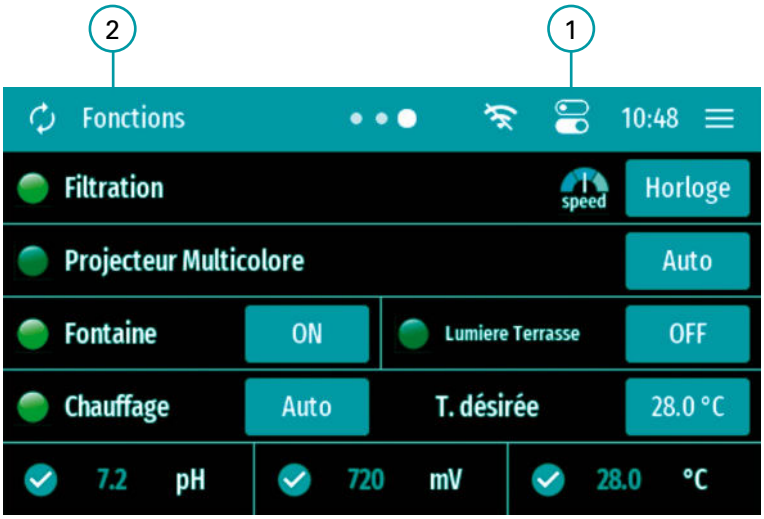

1 Icône du **Smart&Easy Control Module**

2 Menu "Fonctions"

1) Icône **Smart&Easy Control Module** : contient tous les paramètres nécessaires à l'utilisation et au fonctionnement du **Smart&Easy Control Module.** En fonction de l'état de la connexion, d'autres instructions étape par étape sont proposées, qui facilitent la mise en service initiale et fournissent des conseils utiles en cas de problème.

2) Dans le menu «Fonctions», comme le montre le visuel, les informations suivantes sont affichées :
   - Affichage de toutes les fonctions sélectionnées et intégrées et de leurs propriétés supplémentaires.
   - Un clic sur l'une des fonctions permet d'accéder au sous-menu correspondant.
   - Affichage de tous les paramètres de mesure importants dans la ligne inférieure

8 Configuration des fonctions

Une fois que votre **Smart&Easy Control Module** est connecté, vous pouvez utiliser l'icône du **Smart&Easy Control Module** pour définir vos fonctions connectées (équipement de piscine).
→ Il est préférable d'utiliser les instructions étape par étape pour la mise en service initiale.

8.1 Pompe de filtration

Utilisez le bouton pour choisir si vous utilisez une pompe de filtration à vitesse variable ou fixe. Lors de l'utilisation d'une VSP, les sorties numériques seront utilisées pour contrôler 3 vitesses différentes de la pompe.
En cas d'utilisation d'une pompe de filtration à vitesse fixe (ON/OFF) : Assurez-vous que l'utilisation d'un VSP est désactivée à l'aide du bouton et sélectionnez une sortie libre (OUT 1 – 4) à laquelle la pompe doit être connectée.
Caractéristiques :

- **3 horloges**
- **Mode Smart :**
  Régulation automatique de la durée de filtration en fonction de la température mesurée dans la piscine. Pour ce faire, entrez l'heure de démarrage souhaitée, la vitesse de la pompe (VSP uniquement) et la durée de filtration respective à 30 °C et à 12 °C. La durée de filtration est alors automatiquement calculée en fonction de la température de l'eau mesurée dans la piscine et aucune horloge n'est nécessaire.
- **Mode hiver :**
  Si la température de l'eau descend en dessous de 12 °C, la pompe de filtration n'est activée que pendant une période définie. Pour ce faire, entrez la durée et la vitesse de la pompe souhaitée (VSP uniquement).
- **Fonction Hors-gel :**
  Lorsque la fonction Hors-gel est activée, la pompe de filtration se met automatiquement en marche dès que la température de l'eau mesurée dans la piscine descend en dessous d'un seuil réglable.
  Pour ce faire, entrez la valeur de la température souhaitée, la vitesse de la pompe (VSP uniquement), l'hystérésis et la durée minimale de fonctionnement.
- **Mode Boost :**
  Lorsque le mode Boost est activé, la pompe de filtration est automatiquement activée. Uniquement avec Automatic Salt.

Uniquement possible avec les pompes à vitesse variable :

- **Interdiction/autorisation de l'activation de la désinfection et du dosage du pH pour différentes vitesses de filtration.**
- **Affichage de la vitesse de filtration actuelle dans le menu fonctions**
- **Réglage de la durée de fonctionnement de la pompe avec les vitesses de filtration respectives dans les horloges.**

8.2 Eclairage de piscine multicolore

Cette fonction vous permet de commander l'éclairage de la piscine à changement de couleur par impulsions.
Caractéristiques :

- **Définition de la durée d'impulsion et du temps de commutation marche/arrêt**
- **Bouton pour changer de programme d'éclairage**
- **3 horloges avec possibilité de définir le programme d'éclairage correspondant**

▶ Remarque
Lors de l'utilisation d'un éclairage de piscine monochrome, veuillez utiliser la «fonction de commutation universelle» (point 8.4).

8.3 Chauffage

Cette fonction régule votre chauffage en activant (AUTO) ou en désactivant (OFF) la sortie. En mode AUTO, le chauffage est activé jusqu'à ce que la température souhaitée soit atteinte.

▶ Remarque
La fonction n'est active que lorsque la pompe de filtration fonctionne. En cas d'utilisation d'une pompe à vitesse variable, vous pouvez régler la vitesse de la pompe à laquelle le chauffage peut être activé dans le menu expert.

8.4 Fonction de commutation universelle

Dans la fonction de commutation universelle, vous avez la possibilité de régler jusqu'à trois horloges et de ne déclencher la fonction que lorsque la pompe de filtration fonctionne.

▶ Remarque
Si vous souhaitez controler un éclairage de piscine monochrome, utilisez cette fonction.

8.5 Non utilisé

Sélectionnez ce réglage pour désactiver les sorties qui ne sont pas utilisées.

9 Déclaration de conformité

Nous,	**BAYROL Deutschland GmbH** **Robert-Koch-Str. 4** **82152 Planegg/Steinkirchen** **Germany**

déclarons par la présente que les modèles de produits nommés ci-après et distribués par nous répondent aux exigences des directives CE mentionnées ci-dessous.

Désignation du produit :	**Module d'extension sans fil pour Automatic**
Modèle :	**Smart&Easy Control Module**
Numéro de série :	**Voir l'étiquette sur l'équipement**
Directives CE :	**EC Low Voltage Directive (2014/35/EU)** **EC Radio Equipment Directive (2014/53/EU)** **EC EMC Directive (2014/30/EU)**
Normes harmonisées appliquées :	**EN61000-3-2, EN61000-3-3, EN61000-4-2, EN61000-4-3, EN61000-4-3, EN61000-4-4, EN61000-4-5, EN61000-4-6, EN61000-4-8, EN61000-4-11**
Date, signature du fabriquant :	**01.03.2024**
Titre du signataire :	**Lars Birckenstaedt, Managing Director BAYROL Group**

Remarque ! Déclaration de conformité UK CA voir page 52.

10 Indication pour l'élimination des déchets

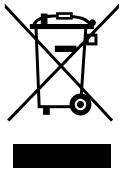

Élimination des déchets de systèmes électriques et électroniques domestiques dans l'Union européenne
Tous les produits marqués de ce symbole indiquent que le produit ne doit pas être mélangé ou éliminé avec vos déchets ménagers à la fin de son utilisation. Il est de la responsabilité de l'utilisateur d'éliminer ce type de déchets en les déposant dans un point de recyclage adapté à l'élimination sélective des déchets électriques et électroniques. Le recyclage et le traitement appropriés de ces déchets contribuent de manière essentielle à la préservation de l'environnement et de la santé des utilisateurs. Pour de plus amples informations concernant les points de collecte de ce type de déchets, veuillez contacter le revendeur où vous avez acheté le produit ou votre autorité locale.

11 Consignes de sécurité

Dangers en cas de non-observation des consignes de sécurité
La non-observation des consignes de sécurité présente aussi bien une menace pour les personnes que pour l'environnement et l'appareil. La non-observation des consignes de sécurité engendre la perte de toute prétention à des indemnités.

Installation par un professionnel
Ce produit doit être installé par un professionnel de la piscine compétent. Toutes les règles d'installation applicables et les réglementations locales doivent être respectées. Ce produit est destiné à être utilisé dans des piscines privées uniquement.

Déconnecter l'alimentation électrique
L'appareil commence à fonctionner dès qu'il y a de la tension sur la ligne d'alimentation électrique. Les pompes doseuses peuvent commencer à tourner à tout moment.
Conséquence potentielle : Dommages aux biens ou aux personnes
– Avant de commencer tout type d'entretien, l'appareil doit être déconnecté du réseau d'alimentation électrique et protégé contre toute reconnexion.

Ouverture du boîtier
En cas d'ouverture du boitier, risque de choc électrique.
Conséquence possible : Dommages aux biens ou aux personnes (également danger pour la vie)
– N'ouvrez pas le boîtier du contrôleur. N'ouvrez jamais le boîtier de l'appareil lorsqu'il est branché sur le secteur.

Paramétrages du système dangereux
Dans certaines circonstances, changer les valeurs par défaut peut être dangereux.
Conséquence possible : Dommages aux biens ou aux personnes
– Les réglages doivent uniquement être changés par des techniciens formés.
– L'opérateur est responsable d'une mauvaise utilisation ou d'une modification des réglages.

Accès non autorisé
Le paramétrage de l'appareil par des personnes non autorisées peut entrainer des réglages dangereux.
Conséquence possible : Dommages aux biens ou aux personnes
– Assurez-vous que l'accès non autorisé à l'appareil soit impossible à tout moment.

Démarrage inattendu
L'appareil commence à fonctionner dès que la tension est appliquée à l'entrée du réseau.
Conséquence possible : dommages matériels ou sanitaires
– N'alimentez pas l'appareil en électricité tant que tous les préparatifs pour une mise en service et un fonctionnement sûrs n'ont pas été menés à bien.

REMARQUE IMPORTANTE !
L'exploitant du système doit veiller au respect des prescriptions locales de prévention des accidents, des prescriptions légales et des règles de sécurité généralement reconnues !

UKCA Declaration of Conformity

We,

BAYROL Deutschland GmbH
Robert-Koch-Str. 4
82152 Planegg/Steinkirchen
Deutschland

hereby declare that the models of the product named in the following that we bring into circulation meet the requirements of the listed UKCA regulations.

Product designation:	**Wireless extension module with switching functions for Automatic controllers**
Product model:	**Smart&Easy Control Module**
Series no.:	**see type plate**
UKCA directives:	**Electrical Equipment (Safety) Regulations 2016 (UK SI 2016/1101)** **Electromagnetic Compatibility Regulations 2016 (UK SI 2016/1091)** **Radio Equipment Regulations 2017 (UK SI 2017/1206)**
Harmonized standards used:	**EN61000-3-2** **EN61000-3-3** **EN61000-4-2** **EN61000-4-3** **EN61000-4-4** **EN61000-4-5** **EN61000-4-6** **EN61000-4-8** **EN61000-4-11**
Date, manufacturer signature:	**01.03.2024** **Lars Birkenstaedt**
Signer's information:	**Managing Director BAYROL Group**

BAYROL Deutschland GmbH
Robert-Koch-Straße 4 · D-82152 Planegg
Telefon + 49 (0)89 85701-0
info@bayrol.de · www.bayrol.de

BAYROL France SAS
2 Chemin des Hirondelles – CS 19548
F-69572 Dardilly Cedex
Tél. +33 (0)4 72 53 23 87
www.bayrol.fr

BAYROL Ibérica SLU
Avda Diagonal 453 bis Planta Entresuelo
E-08036 Barcelona
Tel. +34 93 272 48 48
www.bayrol.es

BAYROL TECHNIK

1100038C-4M0201